DOCUMENTO Nº 2

PLANOS

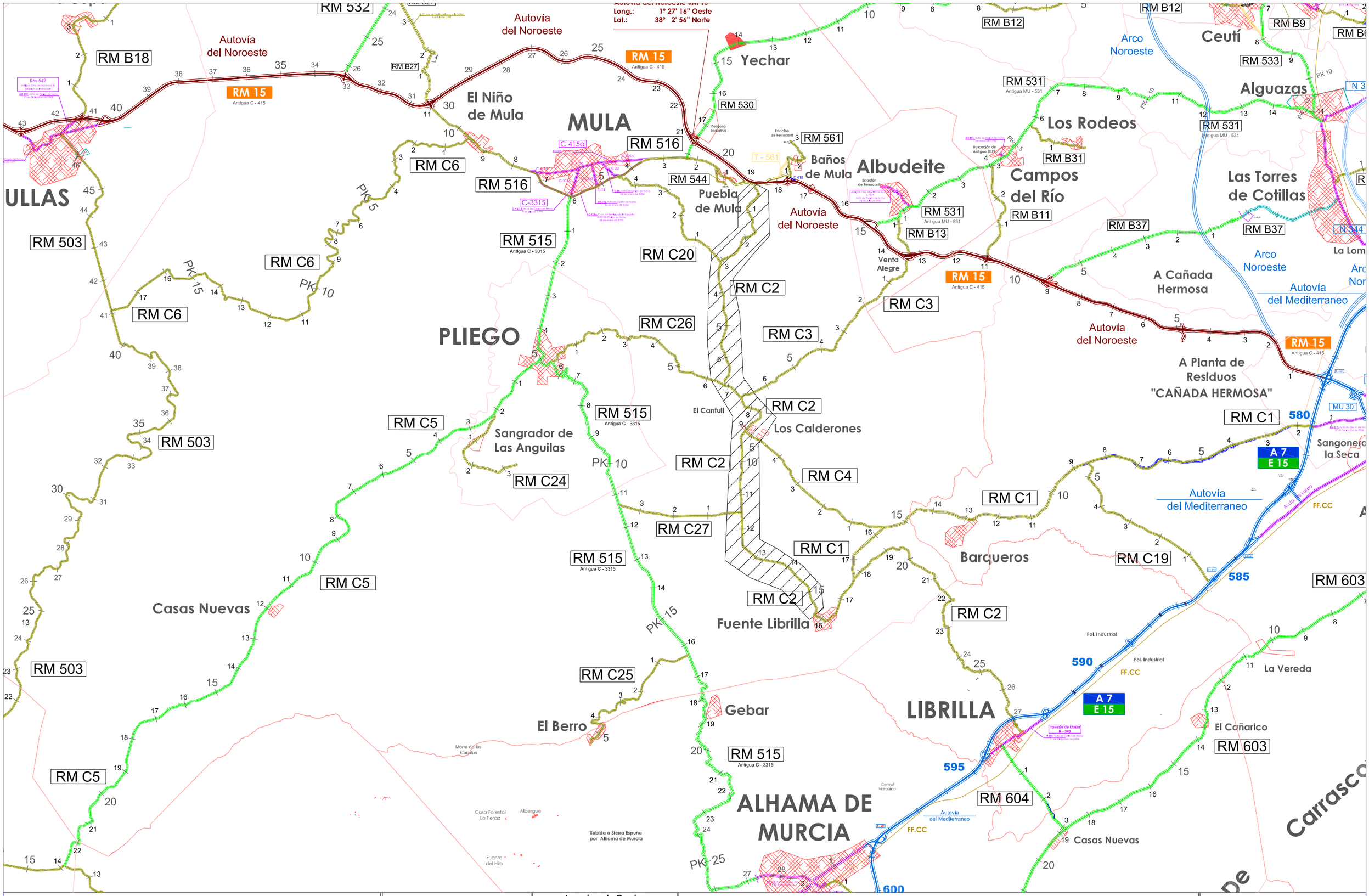

Región de Murcia **CONSEJERÍA DE FOMENTO, OBRAS PÚBLICAS Y ORDENACIÓN DEL TERRITORIO**	**Dirección General de Carreteras** **Servicio de Conservación**	**Ingeniero de Caminos Autor del Proyecto** Francisco Álvarez Vera	**TÍTULO DEL PROYECTO:** Reposición de firme en la carretera RM C2, Tramo: Mula - Fuente Librilla **PLANO:** Plano de Situación y Emplazamiento	**Hoja Num.:** 1 de 1 **Plano Núm.:** 1 **Escala:** 1/100.000 **Fecha:** Febrero de 2015

Secciones Tipo

Triple Tratamiento supeficial

96.600 m2. de Triple Tratamiento Superficial con una dotación de 20 l/m2 de gravilla caliza 12/20 mm., 12 l/m2 de gravilla caliza lavada 6/12 mm., 8 l/m2 de gravilla de pórfido 3/6 mm. y 4,50 kg/m2 de emulsión asfáltica ECR-2, incluso barrido de la gravilla sobrante.

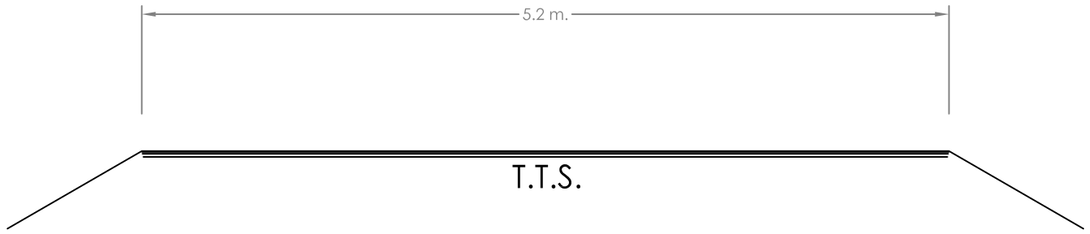

Pasos Salvacunetas

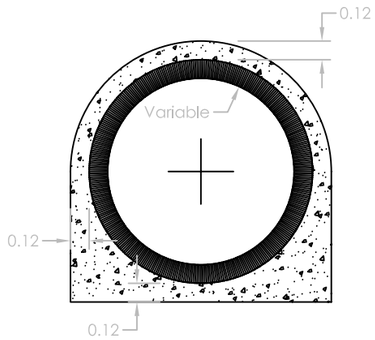

Ø300, Ø400, Ø600, Ø800 y Ø 1000

Detalles

Saneo de Blandones y Ensanche de Plataforma

48,000 M2 de Saneo del Firme en zona de blandones, consistente en la excavación del mismo y retirada del material a vertedero, hasta una profundidad de 60 cm., escarificado y compactación del fondo de la excavación, extendido y compactado de una sub-base de 30 cm. de piedra en rama y 30 cm. de zahorra artificial

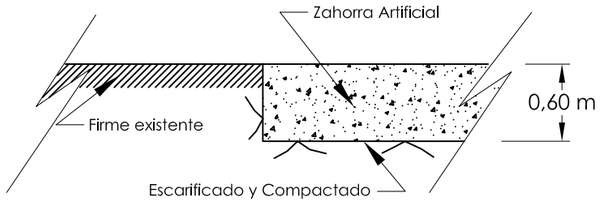

30 cm. de Piedra en Rama
30 cm. de Zahorra Artificial

Cuneta Revestida

32.200 ML. de Limpieza y formación de cuneta tipo, incluso perfilado de talud y retirada del material extraido a vertedero

1.989 M3 de Hormigón HM-20/P/20/I, empleado en revestimiento de cunetas o bermas y arcenes, con un espesor medio de 12 cm., incluso nivelación y formación de pendientes, acabado superficialmente con llana y juntas cada tres metros.

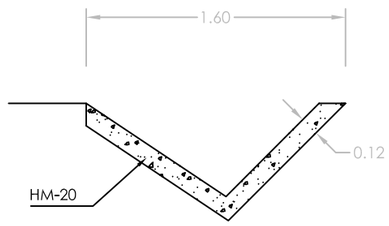

Región de Murcia CONSEJERÍA DE FOMENTO, OBRAS PÚBLICAS Y ORDENACIÓN DEL TERRITORIO	Dirección General de Carreteras Servicio de Conservación	Ingeniero de Caminos Autor del Proyecto Francisco Álvarez Vera	TÍTULO DEL PROYECTO: Reposición de firme en la carretera RM C2, Tramo: Mula - Fuente Librilla PLANO DE: Secciones Tipo y Detalles	Hoja Num.: 2 de 2 Plano Núm.: 2 Escala: 1/40 - S/E Fecha: Febrero de 2015